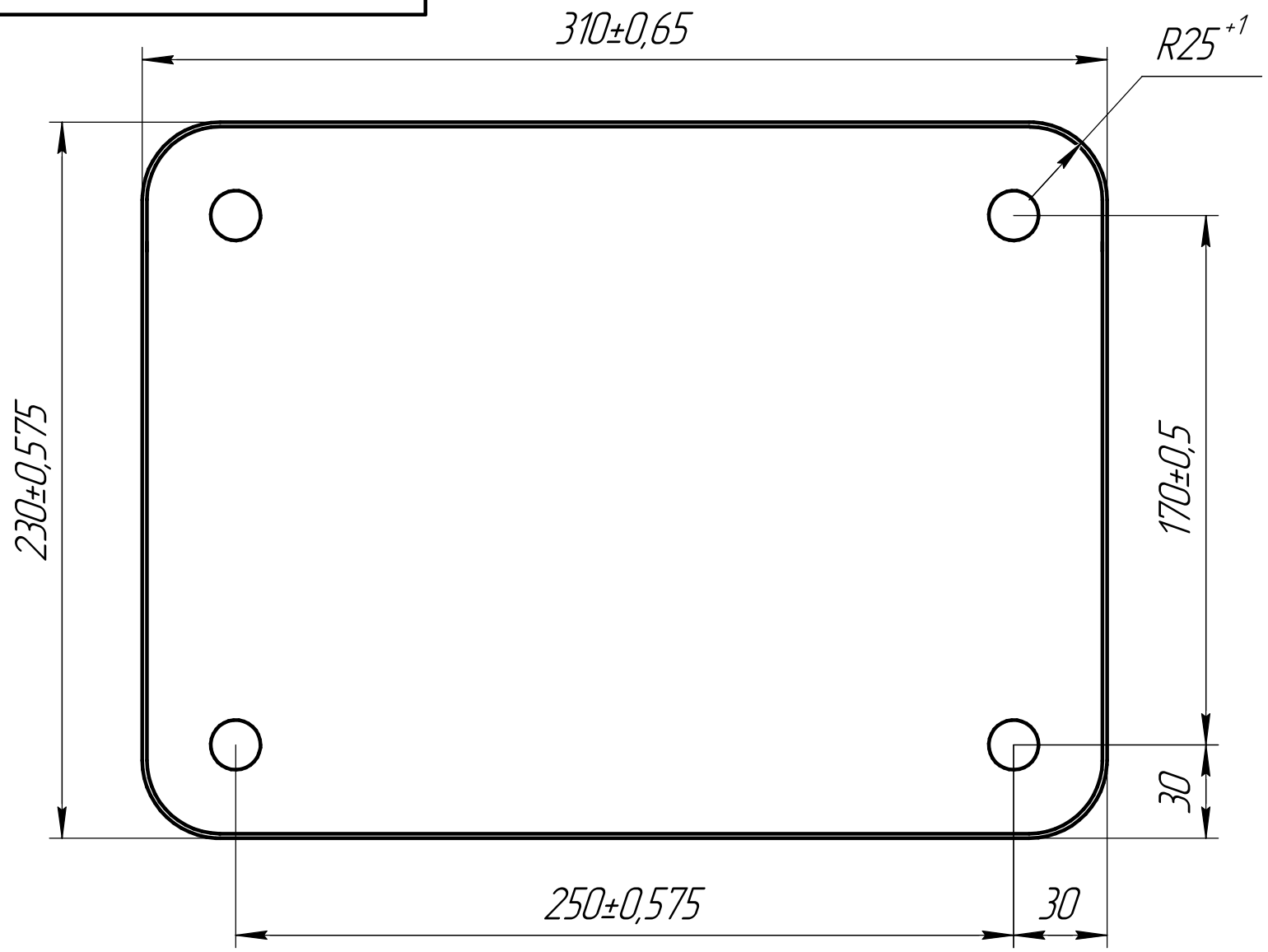

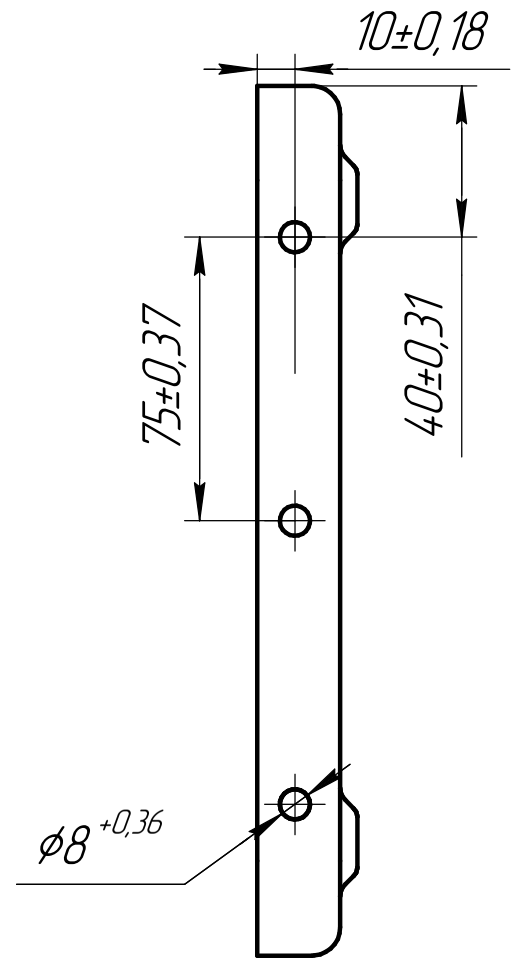

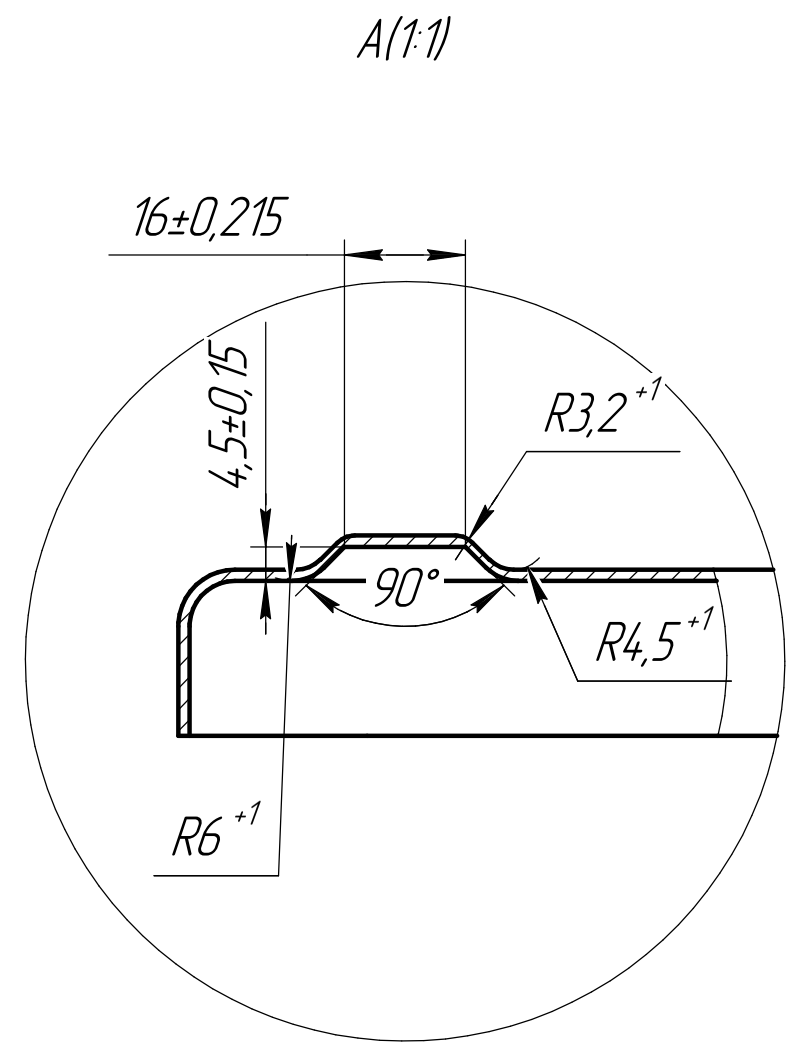

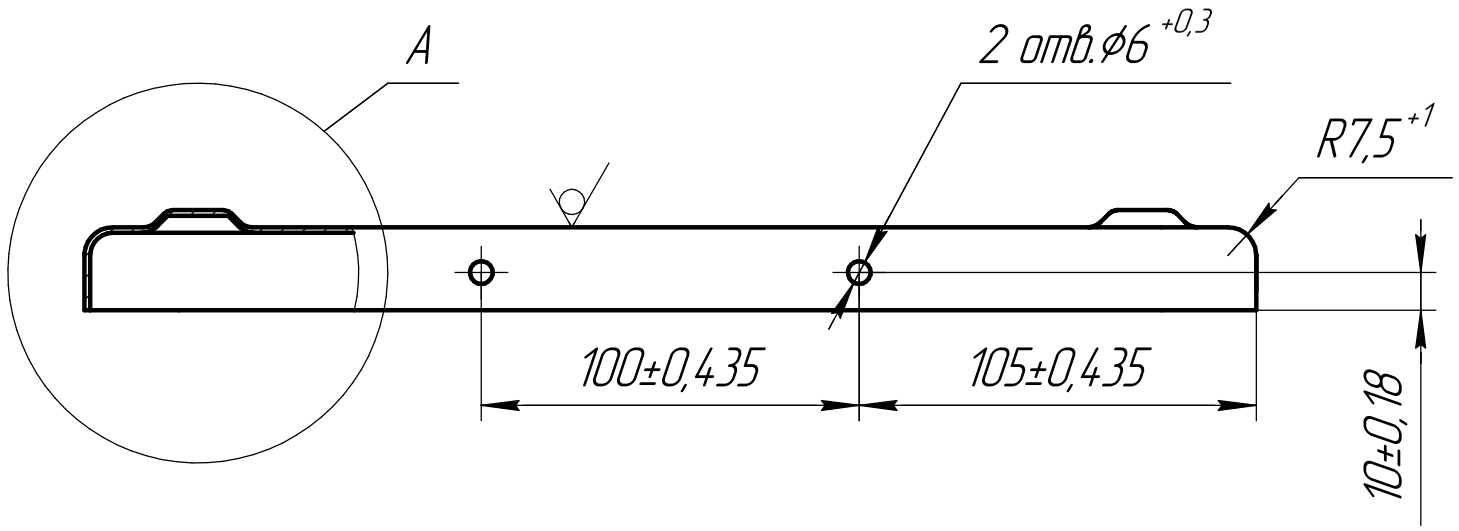

1. Невказані відхилення розмірів: валів – по h14; отворів – по H14; інші – по ± $\frac{IT14}{2}$.
2. Гострі кронки заокруглити до R 0,5.
3. Інші ТВ по ОСТ4ГО.005.051.

Изм.	Лист	№ докум.	Подп.	Дата			
Разраб.					Основа	Лит.	Масса	Масштаб 1:2
Пров.							
Т.контр.						Лист	Листов 1
Н.контр.					Сталь 08кп ГОСТ 9045-93		
Утв.							

Перв. примен. | Справ. № | Подп. и дата | Инв. № дубл. | Взам. инв. № | Подп. и дата | Инв. № подл.

Копировал | Формат А3